FISCHBACHER

Schläuche und Felgen

Irmi Fischbacher • Kolbinger Str. 6 • 83527 Haag in Oberbayern
Tel: +49(8072) 91 88-0 • Fax: +49(8072) 87 23
mail: info@irmi-fischbacher.de • www.irmi-fischbacher.de

04/2020

Schläuche für Transportgeräte

JS2 70°

TR13

Schlauch 260x85

TR87/28 G

Ventilstellung 90°/90°
28 G, DIN 7777

Ventilstellung 90°/30°
28 G, DIN 7778

Größe	identische Größen	Ventil	Artikel Nr.
12½ x 2¼	62-203	Mopedventil	019460
200 x 50	- - -	28G 90°/90°	019350
210 x 65	2.50-3	28G 90°/90°	019189
260 x 85	3.00-4, 2.50-4	28G 90°/90°	019191
260 x 85		Ventil 30° schräg	019300
4.10/3.50 - 4		28G 90°/90°	019193
4.00 - 4		28G 90°/90°	019192
3.50/4.00 - 6		TR13	019200
3.50/4.00 - 6		28G 90°/90°	019201
400 x 100	4.80/4.00-8, 3.50-8	TR13	019211
4.00 - 8		28G 90°/90°	019210
5.00 - 8		TR13	019212
5.00 - 8		JS2 70°, 33 mm	019213
6.00 - 9		JS2 70°, 33 mm	019229
7.00 - 12		JS2 70°, 33 mm	019259

TR13

TR15

28G 90°/90°

Größe	identische Größen	Ventil		Artikel Nr.
11x7.00 - 4		28G 90°/90°		019194
4.10/3.50 - 4		28G 90°/90°		019193
11x4.00 - 5		28G 90°/90°		019197
11x4.00 - 5		TR13		01639
220/50 - 6		TR13		019234
3.50/4.00 - 6		TR13		019200
3.50/4.00 - 6		28G 90°/90°		019201
13x5.00 - 6	13x6.00-6	TR13		019204
15x6.00 - 6	140-6	TR13		019207
400x100	4.80/4.00-8, 3.50-8	TR13		019211
4.00 - 8		28G 90°/90°		019210
16x6.50 - 8	16x7.50-8, 190-8	TR13		019215
18x8.50 - 8	18x7.00-8, 18x9.50-8	TR13		019221
20x8.00 - 8	20x7.00-8, 20x10.00-8	TR13		019225
20x8.00 - 10	10.00-10	TR13		019246
7.00/8.00 - 12	200/95-12	TR15		019066
10.0/80 - 12	8.50-12	TR15		019068
23x8.50 - 12	23x9.50-12, 23x10.50-12	TR13		019260
26x12.00 - 12	300/60-12, 14.00-12	TR13		019262
200/60 - 14.5		TR15	A	019072
27x8.50 - 15	27x10.00-15	TR15		019268
29x12.50 - 15	29x13.50-15	TR15		019278
31x15.50 - 15	400/60-15	TR15	A	019276

Schläuche für AW / Implement

TR15
für Implement

TR218 A
Luft- und Wasserventil

Größe	identische Größen	Ventil	Artikel Nr.
10.0/80 - 12	8.50-12	TR15	019068
7.00/8.00 - 12		TR15	019066
10.0/75 - 15.3	260/70-15.3	TR15	019076
11.5/80 - 15.3	12.5/80-15.3, 300/70-15.3	TR15	019538
400/60 - 15.5		TR15	019170
13.0/55 - 16	340/55-16	TR15	019309
13.0/75 - 16	13.0/65-16, 14.0/65-16, 360/70-16	TR15	019088
15.0/55 - 17	380/55-17	TR15	019091
19.0/45 - 17	480/45-17, 500/50-17, 520/50-17, 540/50-17	TR15	019092
10.5/80 - 18	10.5-18, 275/80-18	TR15	019096
12.5/80 - 18		TR15	019098
13.0/65 - 18	10.5/80-18, 275/80-18, 335/65-18	TR15	019100
15.0/70 - 18	355/80-18	TR15	019102
6.50/7.00 - 20		TR218A	00205
8.0 - 20	9.5-20	TR218A	019117
10.5/80 - 20	10.5-20, 275/80-20	TR15	019108
12.5/80 - 20	12.5-20, 355/80-20	TR15	019110
14.5/80 - 20	14.5-20, 365/80-20	TR15	019112
16.0/70 - 20	13.00-20, 405/70-20	TR15	019114
20.0/70 - 20	20.0/70-508	TR15	019116
500/45 - 22.5		TR218A	019174
700/50 - 22.5		TR218A	019177
500/60 - 26.5	550/60-26.5, 600/55-26.5	TR218A	019179
700/50 - 26.5		TR218A	019181

Schlauchgruppen können sich Hersteller bezogen ändern,
deshalb sind unsere Größenangaben unverbindlich.

TR218 A
Luft- und Wasserventil

Größe	identische Größen	Ventil	Artikel Nr.
8.3/8 - 24	9.5/9-24, 300/70-24	TR218A	019120
11.2/10 - 24	12.4/11-24, 320/70-24	TR218A	019123
13.6/12 - 24	14.9/13-24, 340/85, 380/85, 420/70-24	TR218A	019125
16.9/14 - 24	420/85-24, 480/70-24	TR218A	019126
8.3/8 - 28	9.5/9-28, 300/70-28, 7.2/7-30	TR218A	019132
11.2/10 - 28	320/70, 360/70, 280/85, 320/85-28	TR218A	019133
13.6/12 - 28	14.9/13-28, 380/70-28, 420/70-28, 340/85-28	TR218A	019135
16.9/14 - 28	18.4/15-28, 420/85, 460/85, 480/70, 540/65-28	TR218A	019137
14.9/13 - 30	420/70-30, 480/70-30, 380/85-30	TR218A	019138
16.9/14 - 30	18.4/15-30, 420/85, 460/85, 540/65-30	TR218A	019139
8.3/8 - 32	8.3/9.5-32, 260/70-32, 320/95-32	TR218A	019142
11.2/10 - 32	12.4/11-32, 320/70-32, 360/70-32	TR218A	019143
24.5 - 32	600/65-32	TR218A	019145
16.9/14 - 34	18.4/15-34, 480/70, 520/70, 600/65-34	TR218A	019147
8.3/8 - 36	9.5/9-36	TR218A	019151
11.2/10 - 36	12.4/11-36	TR218A	019152
11.2/10 - 38	12.4/11-38, 320/70, 360/70-38	TR218A	019155
16.9/14 - 38	15.5-38, 420/85-38, 480/70-38, 18.4/15-38	TR218A	019159
18.4/15 - 38	460/85-38, 520/70-38, 540/65-38	TR218A	019160
20.8 - 38	580/70-38	TR218A	019161
9.5/9 - 42		TR218A	019162
20.8 - 42	580/70-42, 18.4/15-42	TR218A	019295
8.3/8 - 44	9.5/9-44, 11.2/10-44, 230/95-44, 270/95-44	TR218A	019163
12.4/11 - 46	270/95-46	TR218A	019165
9.5 - 48	11.2/10-48, 230/95-48, 270/95-48	TR218A	019166

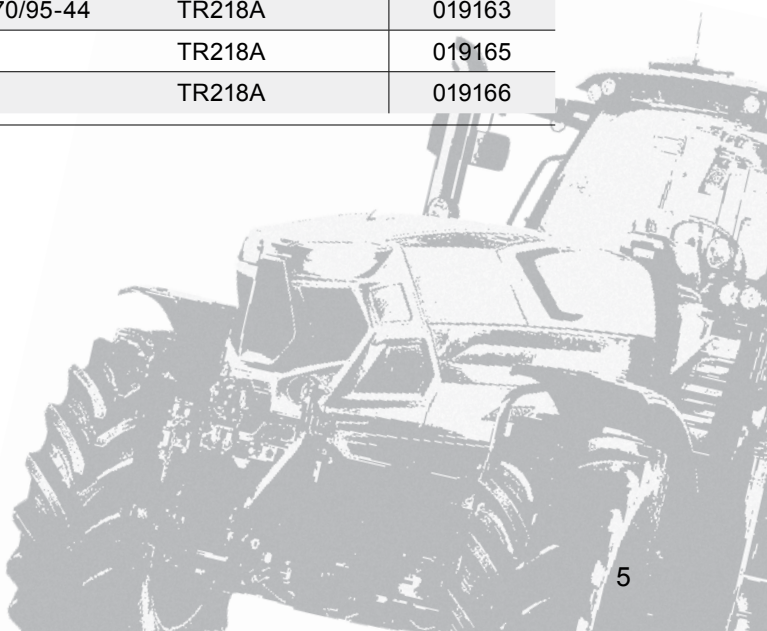

Schläuche für AS - Front

TR 15

Größe	identische Größen	Ventil		Artikel Nr.
4.50/4.00 - 15		TR15		019202
7.00/7.50 - 15		TR15		019078
4.00/4.50 - 16		TR15		019081
5.00/5.50 - 16		TR15		019093
6.00/6.50 - 16		TR15		019082
7.00/7.50 - 16	200/90-16, 8.75-16	TR15		019084
6.00/6.50 - 18		TR15		019094
7.00/7.50 - 18		TR15		019095
4.00/4.50 - 19		TR15		019103
6.00 - 19		TR15		019104
6.00/6.50 - 20		TR15		019106
7.00/7.50 - 20	8.00-20	TR15		019107

Schläuche für PKW und Anhänger

TR 13

Größe	identische Größen	Ventil		Artikel Nr.
145 R 10	4.80/5.00-10	TR13		019001
4.00/4.50 - 12		TR13		019255
135/145 R 13	bis 155/70	TR13		019004
155/165 R 13	bis 175/70R13	TR13		019005
175/185 R 13	bis 195/70R13	TR13		019006
135/145 R 14	bis 155/70R14	TR13		019007
155/165 R 14	bis 175/70R14	TR13		019008
175/185 R 14	bis 195/70R14	TR13		019009
195/205 R 14	bis 215/70R14	TR13		019010
135/145 R 15	bis 155/70R15	TR13		019012
155/165 R 15	bis 175/70R15	TR13		019013
175/185 R 15	bis 195/70R15	TR13		019014
195/205 R 15	bis 215/70R15	TR13		019015
215/225 R 15		TR13	A	019016
175/185 R 16		TR13	A	019025
195/205 R 16	215, 235, 245R16	TR13	A	019026

Schläuche für Stapler und Industrie Reifen

TR 13

28G 90°/90°

JS 2/70

TR 75A/177A

Größe	identische Größen	Ventil	Ventillänge	Artikel Nr.
23 - 5		V3-06-19	60 mm A	019264
4.00 - 8		TR13		019211
4.00 - 8		28G 90°/90°		019210
5.00 - 8		28G 90°/90°		019213
6.00 - 9		JS2 70°	33 mm	019229
23x9 - 10		JS2 70°	33 mm A	019252
6.50 - 10		JS2 70°	33 mm	019243
27x10 - 12		JS2 70°	33 mm	019263
7.00 - 12		JS2 70°	33 mm	019259
7.00/7.50 - 15		TR75A	76 mm	019034
8.15/8.25 - 15	28x9-15	TR177A	95 mm	019035

Schläuche für Baumaschinen und Lkw

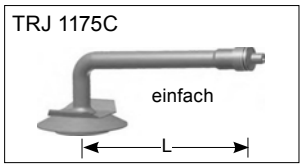

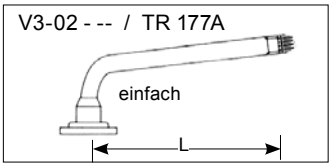

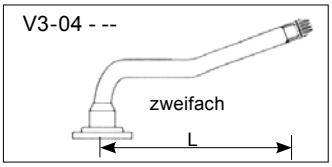

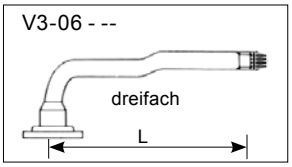

Größe	identische Größen	Ventil	Ventillänge **L**	Artikel Nr.
7.00, 7.50, 8.15 - 15		TR 75A	76 mm	019034
8.15 - 15	8.25-15	TR 177A	95 mm	019053
7.00/7.50 - 16		V3-04-9	75 mm A	019038
10 - 16.5		TR 15	- - -	019274
12 - 16.5		TR 15	- - -	019275
6:00/6.50 - 20		V3-06-3	115 mm	019040
7.00/7.50 - 20		V3-06-3	115 mm	019041
8.25 - 20		V3-06-3	115 mm	019042
9.00 - 20		V3-06-3	115 mm	019043
10.00 - 20		V3-06-3	115 mm	019044
12.00 - 20	365/80-20, F20.Pilote	V3-06-3	146 mm	019046
17.5 - 25		TRJ 1175C	105 mm	019058
20.5 - 25		TRJ 1175C	105 mm	019060
23.5 - 25		TRJ 1175C	105 mm	019061

Stahlfelgen für Transportgeräte, PKW-Anhänger, Ackerwagen, Güllefässer und Traktoren

Felgen in Sonderanfertigung!
Achsanschluß, Einpresstiefe und Lackierung nach Wunsch
siehe Seite 14/15.

Felgen mit Radnabe für Luftreifen

Felgengröße	Zuordnung Reifen	Radnabe Lagerart	Radnabe Bohrung mm	Radnabe Breite mm	Artikel Nr.
203 x 30.5	21½ x 2¼“	Kugellager	17	75	10601
Kunststoff					
203 x 30.5	21½ x 2¼“	Gleitlager	12	56	10602
Stahl verzinkt					
200 x 50	210 x 65	Rollenlager	20	60	10604
1.50 x 3	210 x 65	Rollenlager	20	75	10606
2.10 x 4	3.00-4	Gleitlager	20	88	10615
2.10 x 4	4.00-4	Rollenlager	20	50	10606
2.10 x 4	260x85	Rollenlager	20	75	10610
2.10 x 4	4.10/3.50-4	Kugellager	20	50	10608
2.10 x 4	4.10/3.50-4	Kugellager	20	90	10687
2.10 x 4	4.10/3.50-4	Kugellager	25	60	10614
Kunststoff					
2.10 x 4	260 x 85	Gleitlager	20	75	10617
1.50 x 3	260 x 85	Gleitlager	20	88	10616
Stahl					
2.50C - 4	4.00-4	Kugellager	20	90	10618F
2.50C - 4	4.00-4	Kugellager	25	90	10618E
Stahl					
6.00C - 4	11x7.4	Kugellager	17	185	10666
6.00C - 4	11x7.4	Kugellager	20	175	10662
6.00C - 4	11x7.4	Kugellager	25	185	10621

Felgen mit Radnabe für Luftreifen

Felgengröße	Zuordnung Reifen	Radnabe Lagerart	Radnabe Bohrung mm	Radnabe Breite mm	Artikel Nr.
3.00A x 5	11x4-5	Kugellager	20	100	10692
2.50A x 6	13x5.00-6	Kugellager	20	90	10692
2.50A x 6	3.50 / 4.00-6	Kugellager	25	90	10647
4.50A x 6	15x6.00-6	Kugellager	25	90	10622

2.50A x 8	400x100 / 4.80 -8 / 4.00-8	Rollenlager	20	90	10624
2.50A x 8	400x100 / 4.80 -8 / 4.00-8	Rollenlager	25	90	10625
2.50A x 8	400x100 / 4.80 -8 / 4.00-8	Kugellager	12	100	10607
2.50A x 8	400x100 / 4.80 -8 / 4.00-8	Kugellager	20	90	10626
2.50A x 8	400x100 / 4.80 -8 / 4.00-8	Kugellager	25	75	10630
2.50A x 8	400x100 / 4.80 -8 / 4.00-8	Kugellager	25	90	10627
2.50A x 8	400x100 / 4.80 -8 / 4.00-8	Kugellager	30	100	10633

Kunststoff

2.50A x 8	400x100 / 4.80 -8 / 4.00-8	Gleitlager	20	88	10631
2.50A x 8	400x100 / 4.80 -8 / 4.00-8	Gleitlager	25	88	10637

5.50A x 8	16x6.50-8 / 16x7.50-8 / 18x7.00-8	Kugellager	25	90	10638
5.50A x 8	LP 190-8	Kugellager	25	90	
7.00A x 8	18x8.50-8 / 18x9.50-8	Kugellager	25	90	10641

3.00D - 8	4.00-8 / 5.00-8 / 15x4.½-8	Kugellager	30	100	10634
4.00E - 9	6.00-9	Kugellager	35	120	10644

Anhänger Felgen

Felgengröße	Achsanschluß	ET	BLZ	Zuordnung-Reifen 100 km/h	Artikel Nr.
2.50A x 8	60/100 x 4	0	E16	4.80/4.00 - 8	11601
5.50A x 8	60/100 x 4	0	E16	16.5 x 6.5 - 8	11604
7.00A x 8	60/100 x 4	0	E16	18.5 x 8.5 - 8	11623
3.50B x 10	60/100 x 4	0	E16	145 R 10	11611
6.00I x 10	57/100 x 4	-4	E12	195/50 B 10, 195/55 R 10	11643
6.00I x 10	67/112 x 5	-4	E12		11612
6.00I x 10	94/140 x 5	-4	E12		11646
6.00I x 10	67/112 x 5	-4	E16	ALU-Felge, silber	11605
4½J x 12	67/112 x 5	30	E12	155/70-12	01533
7.00I x 12	67/112 x 5	10	E12	225/55-12	11587
4½J x 13	57/100 x 4	30	E16	155 R 13, 165 R 13	11613
4½J x 13	67/112 x 5	30	E12	155 R 13, 165 R 13	11618
5½J x 13	67/112 x 5	30	E12	195/50 R 13	11727
5½J x 14	57/100 x 4	30	E12	175 R 14, 185 R 14	11653
5½J x 14	67/112 x 5	30	E12	175 R 14, 185 R 14	11740
6½J x 14	161/205 x 6	0	A2	205x14, 215x14	10674
5½J x 15	67/112 x 5	30	E12	195/65 R 15	11654

2.50A x 8	mit Kugellager 12,5 x 124 mm, für Bereifung 4.80/4.00 - 8	01533
3.00A x 8	mit Kugellager 12,5 x 159 mm, für Bereifung 5.00 - 8	11651

Bolzenloch Form

E 12

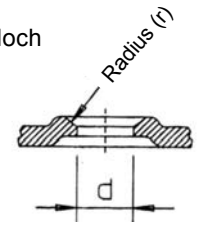

Bolzenloch Typ	Bolzenloch d mm Ø	für Radbolzen	(r) Lochansenkung
E 12	15 - 16	M12x1,5	Kugel R 12 mm

E 16

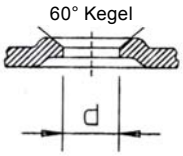

E 16	15 - 16	M12x1,5	Kegel 60°

Stahlfelgen mit Tiefbett

Felgengröße	Achsanschluß	ET	BLZ	Zuordnung-Reifen	Artikel Nr.
Geräte- und Kommunalmaschinen					
7.00 I x 12 Impl.	67/112 x 5	-4	E12	23x8.50-12	11651
7.00 I x 12 Impl.	94/140 x 5	0	E1		11655
8.50 I x 12	60/100 x 4	0	E16	23x8.50-12, 23x10.50-12, 24x13.00-12	277060
8.50 I x 12	67/112 x 5	0	E16		277061
8.50 I x 12	94/140 x 5	0	E1		277062
10.50 I x 12	67/112 x 5	0	E12	26x12.00-12	02083
10.50 I x 12	94/140 x 5	0	E1		277063
AW + Implement					
13 LB x 15	161/205 x 6	0	A2	31x15.50-15, 33x15.50-15	01686
9.00 x 15.3	161/205 x 6	0	A2	10.0/75-15.3, 260/70-15.3, 11.5/80-15.3	11810
9.00 x 15.3	161/205 x 6	-70	A2		11759
13.00 x 15.5	161/205 x 6	0	A2	verstärkt + Ventilschutz	01466VER
11 x 16	161/205 x 6	0	A2	13.0/55-, 340/55-, 13.0/75-, 360/70-, 14.0/65-, 360/65-16	11814
13.00 x 17	161/205 x 6	0	A2	15.0/55-17 380/55-17 420/55-17	11815VS
13.00 x 17	161/205 x 6	-40	A2		11811
16.00 x 17	161/205 x 6	0	A2	Ventilschutz + Steg rundverschweißt	01762
16.00 x 17	161/205 x 6	-35	A2	Ventilschutz + Steg rundverschweißt	11558RV
16.00 x 17	161/205 x 6	-35	A2	Ventilschutz + Steg rundver: + Hornschutz	11558VER
16.00 x 17	161/205 x 6	-70	A2	Ventilschutz + Steg rundverschweißt	11636
9 x 18	161/205 x 6	0	A2	10.5/80-18, 275/80-18	118160
11 x 18S	161/205 x 6	-40	B2		11817S
13.00 x 18	161/205 x 6	0	A2	14.5/80-18, 15.0/70-18, 405/70-18	11637

Bolzenloch Form		Radbolzen	
E12	≙	m 12x1.5	R12
A1 / E1	≙	m 14x1.5	R14
E16	≙	m 12x1.5	K60°
A2 / E2	≙	m 18x1.5	R16
B2	≙	m 18x1.5	R16 beidseitig
B3	≙	m 20/22.5	R18 beidseitig

Stahlfelgen mit Tiefbett

Felgengröße	Achsanschluß	ET	BLZ	Zuordnung-Reifen	Artikel Nr.
Flotation					
16.00 x 22.5	221/275 x 8	0	A2		11807
20.00 x 22.5	281/335 x 10	0	A3		11696
	281/335 x 10	-50	B3		01744
24.00 x 26.5	281/335 x 10	0	A3	700/50-26.5 bis 750/45-26.5	11709
	281/335 x 10	-50	B3		11710
24.00 x 30.5 VS	281/335 x 10	0	A3	710/750 R 30.5	11573
28.00 x 30.5	281/335 x 10	+40	B3	800 R 30.5	11850
Trailer und Auflieger					
6.75 x 17.5	161/205 x 6	0	A2	215/75R, 235R, 245/70R - 17.5	11678
	176/225 x 10	133	BZ		277174
7.50 x 19.5	221/275 x 8	143	A2		11827
11.75 x 19.5	161/205 x 6	0	A2	385/55R, 385/65R	11755
14.00 x 19.5	221/275 x 8	0	A2		01696
9.00 x 22.5	221/275 x 8	0	A2	315/80R 22.5	02522
	281/335 x 10	161	MZ		11567
11.75 x 22.5	221/275 x 8	0	A2	385/65R 22.5	11805
	281/335 x 10	0	MZ		11758
	281/335 x 10	120	MZ		11620

Alle Felgen H2 für schlauchlose Reifenmontage.

Felgen in Sonderanfertigung

Achsanschluß, Einpresstiefe und Lackierung nach Wunsch

Felgengöße	Felge verschweißt €	Felge verstellbar €	Reifengrößen			
			Standard	85	70	65
W 7 x 24	398,00	506,00	8.3 R 24	220 / 85 R 24	---	---
W 8 x 24	398,00	506,00	9.5 R 24	250 / 85 R 24	---	---
W 10 x 24	404,00	504,00	12.4 R 24	280 / 85 R 24	320/70 R 24	---
W 12 x 24	416,00	516,00	13.6 R 24	340 / 85 R 24	380/70 R 24	---
W 13 x 24	416,00	535,00	14.9 R 24	380 / 85 R 24	420/70 R 24	440/65 R 24
W 15L x 24	445,00	770,00	16.9 R 24	420 / 85 R 24	480/70 R 24	480/65 R 24
DW 16L x 24	498,00	---	16.9 R 24	---	500/70 R 24	540/65 R 24
DW 14 x 26	500,00	572,00	16.9 R 26	420 / 85 R 26	480/70 R 26	---
DW 16 x 26	520,00	600,00	18.4 R 26	460 / 85 R 26	520/70 R 26	540/65 R 26
DW 20A x 26	572,00	---	23.1 R 26	---	580/70 R 26	---
W 7 x 28	498,00	544,00	8.3 R 28	210 / 85 R 28	---	---
W 8 x 28	498,00	544,00	9.5 R 28	250 / 85 R 28	---	---
W 10 x 28	498,00	548,00	12.4 R 28	320 / 85 R 28	320/360/70 R 28	---
W 12 x 28	498,00	554,00	14.9 R 28	380 / 85 R 28	380/70 R 28	440/65 R 28
W 15 x 28	516,00	600,00	16.9 R 28	420 / 85 R 28	480/70 R 28	540/65 R 28
DW 20A x 28	628,00	---	18.4 R 28	---	---	600/65 R 28
DW 12 x 30	560,00	630,00	14.9 R 30	380 / 85 R 30	---	---
DW 14 x 30	560,00	630,00	16.9 R 30	420 / 85 R 30	420/70 R 30	---
DW 15L x 30	575,00	664,00	18.4 R 30	460 / 85 R 30	480/70 R 30	540/65 R 30
DW 16L x 30	612,00	692,00	---	---	520/70 R 30	540/65 R 30
W 8 x 32	525,00	690,00	9.5 R 32	---	---	---
W 10 x 32	525,00	715,00	12.4 R 32	320 / 85 R 32	---	---
DW 10 x 34	630,00	835,00	12.4 R 34	320 / 85 R 34	---	---
DW 13 x 34	710,00	890,00	14.9 R 34	380 / 85 R 34	---	---
DW 15L x 34	635,00	820,00	16.9 R 34	420 / 85 R 34	480/70 R 34	---
DW 16L x 34	690,00	860,00	18.4 R 34	460 / 85 R 34	520/70 R 34	540/65 R 34
W 8 x 36	618,00	770,00	9.5 R 36	---	---	---
W 10 x 36	618,00	800,00	12.4 R 36	320 / 85 R 36	---	---
W 12 x 36	650,00	845,00	13.6 R 36	340 / 85 R 36	---	---
DW 10 x 38	668,00	968,00	12.4 R 38	320/85 R 38	---	---
W 12 x 38	716,00	900,00	14.9 R 38	340/85 R 38	---	---
W 15L x 38	728,00	930,00	16.9 R 38	420/85 R 38	480/70 R 38	540/65 R 38
W 16L x 38	765,00	945,00	18.4 R 38	460/85 R 38	520/70 R 38	540/65 R 38
W 18L x 38	780,00	985,00	20.8 R 38	520/85 R 38	580/70 R 38	600/65 R 38
DW 20A x 38	905,00	1080,00	20.8 R 38	520/85 R 38	580/70 R 38	650/65 R 38
W 10 x 42	795,00	844,00	12.4 R 42	---	---	---
DW 16L x 42	1050,00	1136,00	18.4 R 42	460/85 R 42	---	---
DW 18L x 42	1060,00	1192,00	20.8 R 42	520/85 R 42	620/70 R 42	650/65 R 42

Felge vollverschweißt, nach Wunsch lackiert

Datenblatt für Anfragen/Bestellung:

Hersteller: _____

Modell: _____

Reifenbezeichnung: _____

(A) - Freiraum Innen: _____

(B) - Flanschmaß: _____

(C) - Spurweite: _____

(D) - Gesamtbreite: _____

(E) - Mittenlochdurchmesser: _____

(F) - Lochkreisdurchmesser: _____

(G) - Anzahl Bolzenlöcher/Druchmesser: _____ / _____

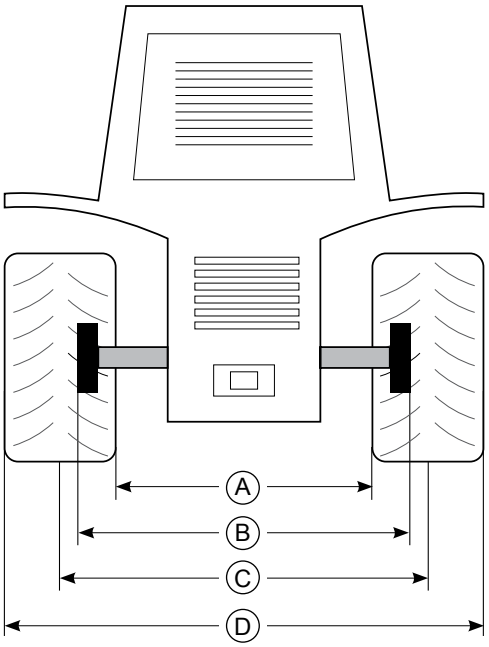

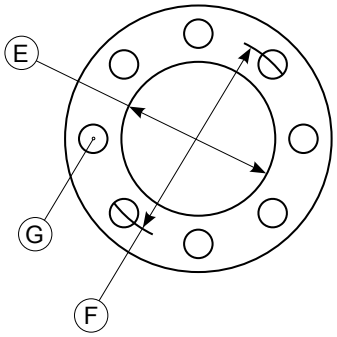

Hinweis Einpresstiefe

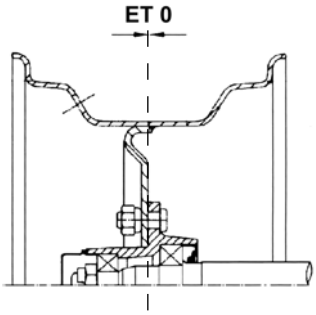

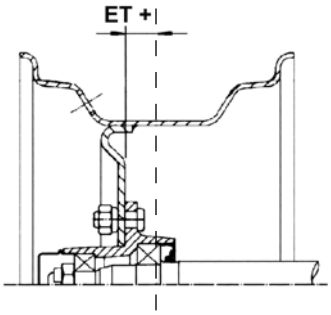

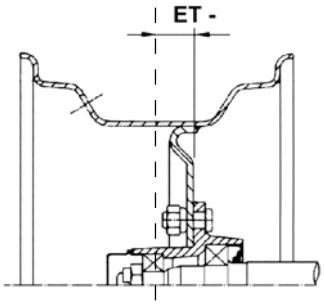

	Form Art	Bolzenloch mm Ø	für Radbolzen	Lochansenkung R = Kugelradius mm
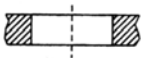 H	H 2	21,5	M18x1,5	ohne Ansenkung
	H 3	27	M20 / 22x1,5	ohne Ansenkung
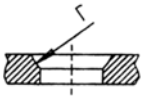 A	A 2	21,5	M18x1,5	R 16
	A 3	27	M20 / 22x1,5	R 18
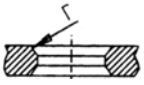 B	B 2	21,5	M18x1,5	R 16 beidseitig
	B 3	27	M20 / 22x1,5	R 18 beidseitig

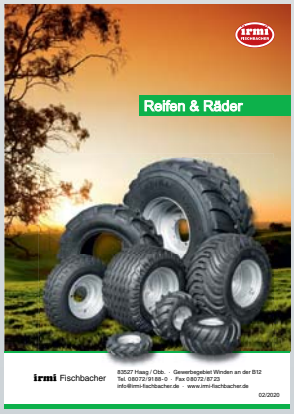

Für Fehler in der Produktbeschreibung oder eingetretene Datenänderungen übernehmen wir keine Gewähr. Irrtum vorbehalten.

Irmi Fischbacher • Kolbinger Str. 6 • 83527 Haag in Oberbayern
Tel: +49(8072) 91 88-0 • Fax: +49(8072) 87 23
mail: info@irmi-fischbacher.de • www.irmi-fischbacher.de